Wellis®

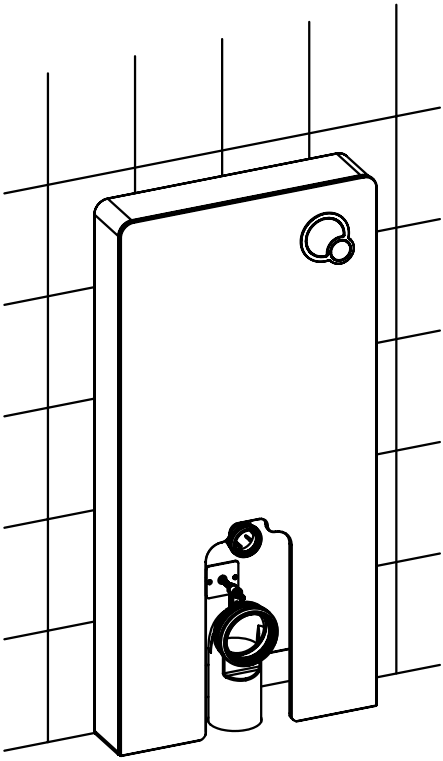

EN

Corsica Floor Standind Toilet Tank

For floor standing toilet - INSTRUCTION GUIDE

DE

Corsica bodenständiger spülkasten

für bodenständige Toiletten - BEDIENUNGSANLE

CORSICA

EE0217

Content

Accessories List 2

Technical Specifications 4

Technical drawing, inlet valve & flush valve connection 5

Cistern installation 6

Maintenance & daily care 14

Accessories List

Accessorieslist	Names	Specification	Quantity
	rubber seal	Ø110	1
	straight flush pipe		1
	flush pipe		1
	drainage pipe		1
	rubber seal		1
	white air hose	white	1
	blue air hose	blue	1
	flush pipe		1
	rubber seal on above pipe	Ø60	1

Item List	Names	Specifications	Quantity
	expansion nut	Ø8*40	2
	screw	ST4.8*45	2
	washer(small)	Ø11*1.2	2
	washer(big)	Ø16*1.5	2
	M8 bolt		1
	M8 nut		2
	square plate		1
		Ø6*30	2
		ST4.2*34	2

Accessories list

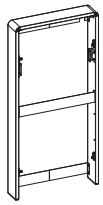

Aluminum frame

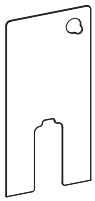

Gass panel

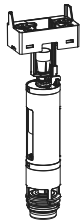

Flush valve

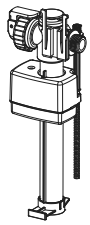

Inlet valve

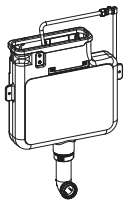

Cistern

Push button

Drainage pipe

lever

Technical Specification

Name	Pneumatic cabinet cistern for floor-standing WC	
Model	CJ805F+J518	
Technical Specification	Ambient temperature	3~40°C
	water supply pressure	0.07~0.75MPa
	water supply temperature	4~35°C
	Dimension	1003.5mm X 483mm X 108mm

Technical drawing, inlet valve & flush valve connection

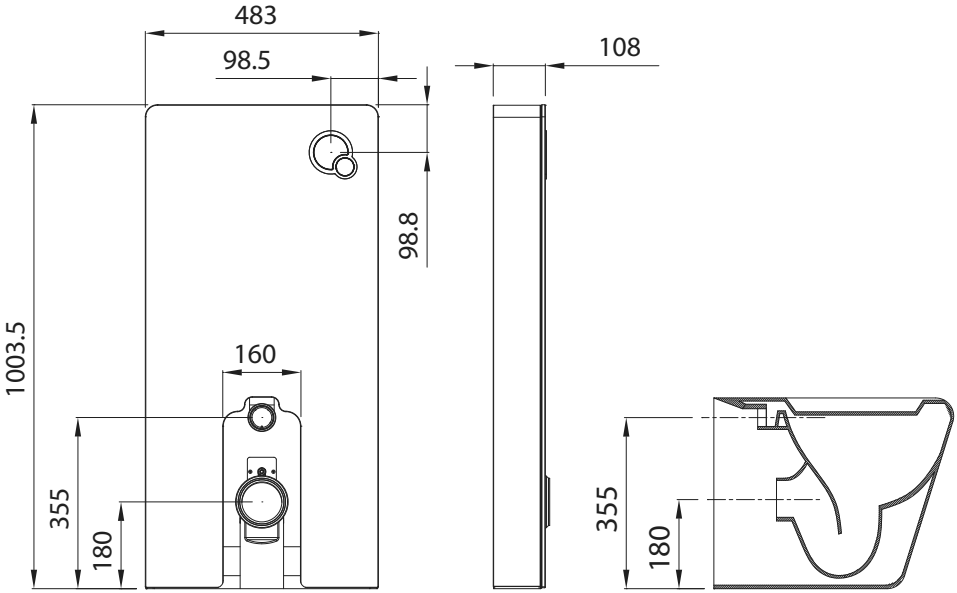

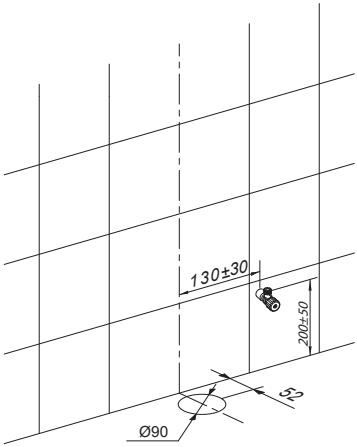

Cistern installation

1

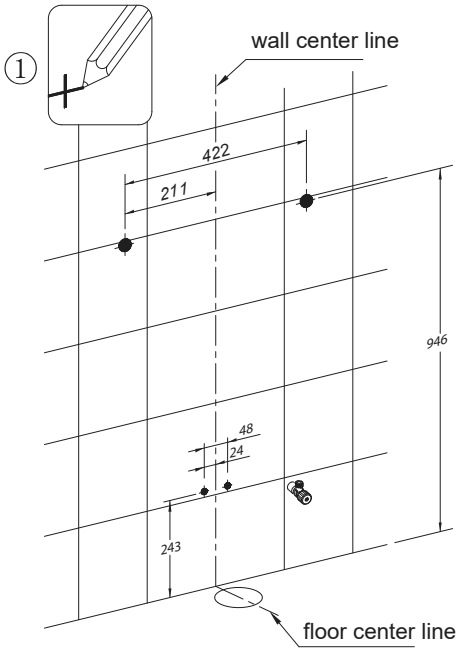

As picture shows, based on the center point of the floor drainage hole, draw the floor center line and wall center line.Then mark four install points on the wall.

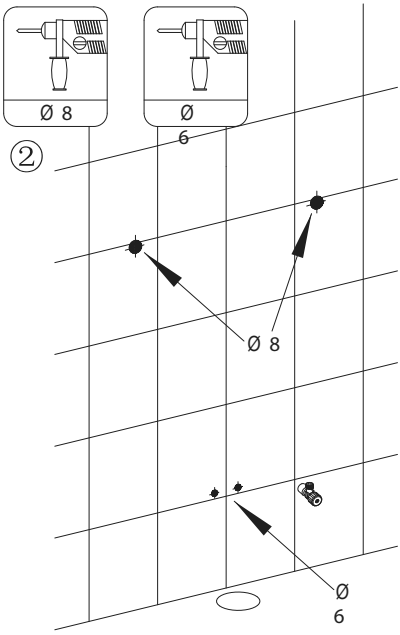

Drill holes on the mark points. Holes' depth should be more than length of expansion nuts and diameters are as picture shown.

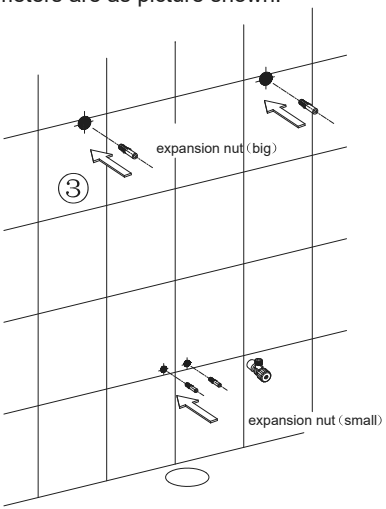

Insert the expansion nuts into the drilled holes.

2

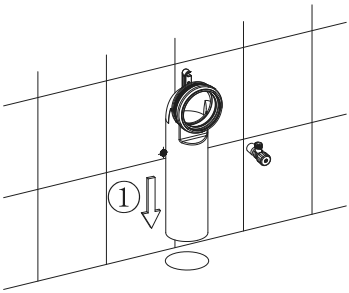

Insert the drainage pipe into the hole on the floor(make sure it is totally inserted)

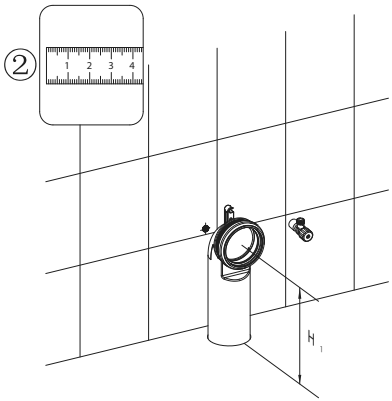

Measure the lenghth H1 between floor and drainage pipe center points.

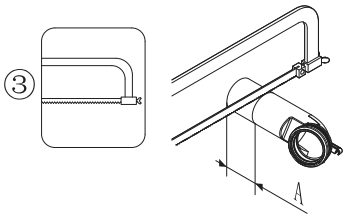

$A=H_1-180$

Cut the extra A length of the pipe as above shows.

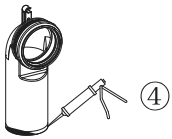

Apply glass glue on the drainage pipe bottom outside ring as shows.

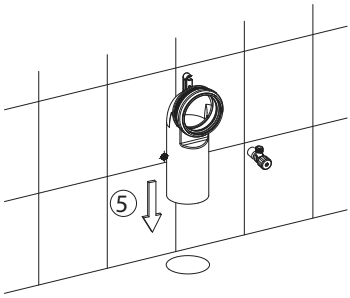

Insert back the drainage pipe into the hole on the floor(make sure it is totally inserted)

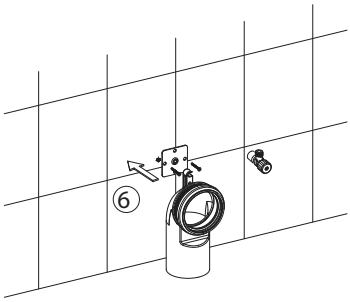

Fix the plate on the wall by small screws.

3

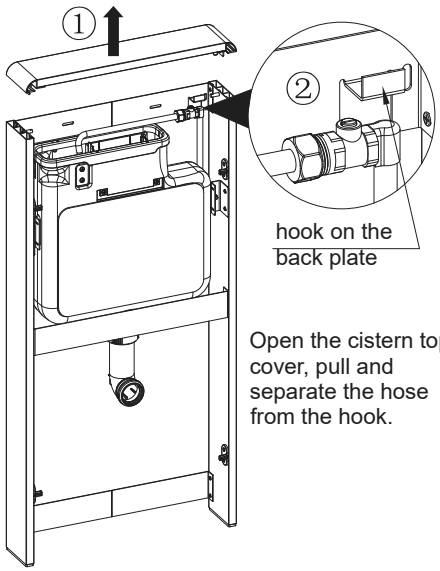

Open the cistern top cover, pull and separate the hose from the hook.

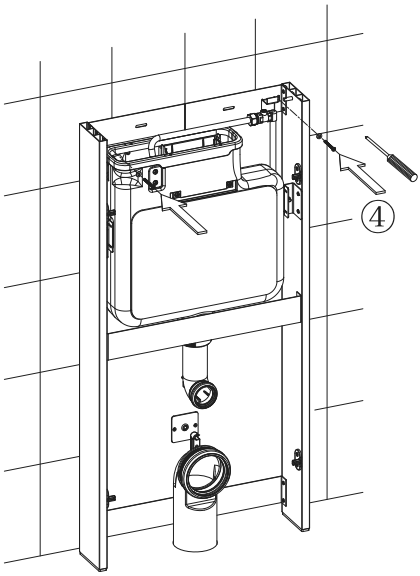

Fix the screws(big)into the expansion nuts tightenly.

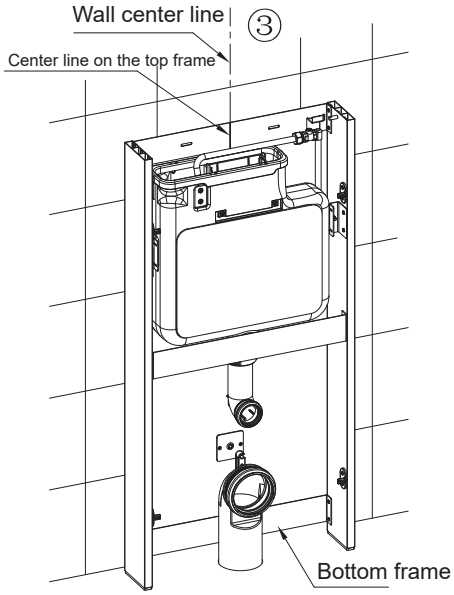

Cistern frame tightly lean to the wall, make sure that the cistern frame center line and wall center line should be coincide/align.

4

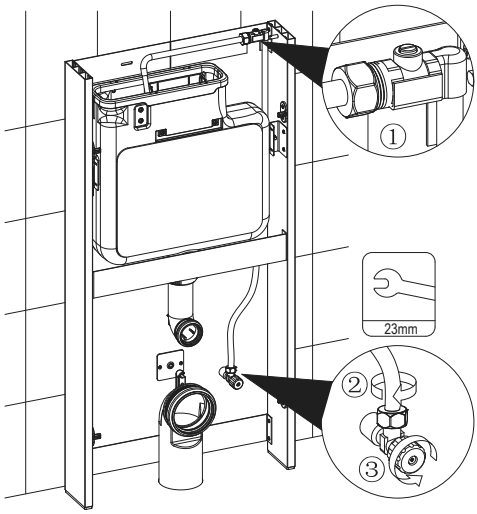

Snap the hose into the hook, then connect the hose into the valve.

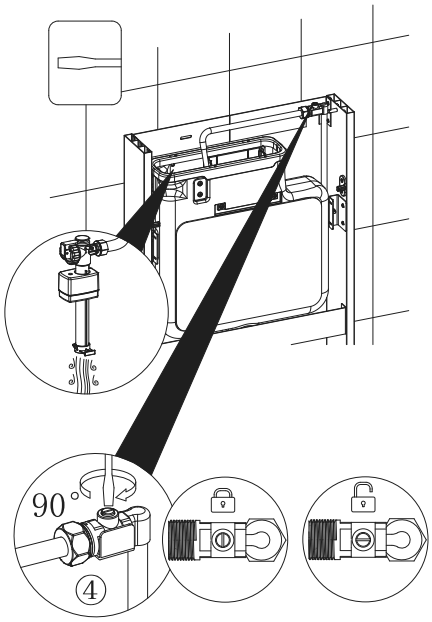

Open the stop valve on the hose to see whether it works and water runs into cistern tank

5

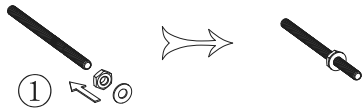

Screw the nut and washer onto the botls until they are around in the middle of bolt.

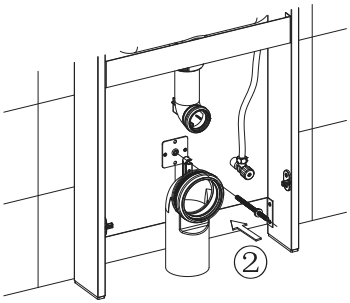

Screw the bolts onto the square plate.

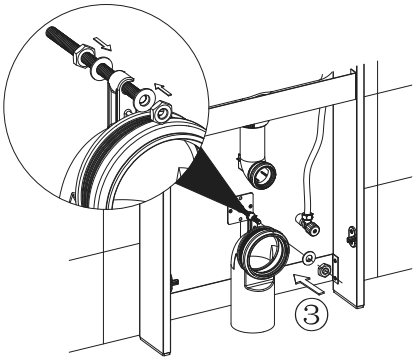

Fix the drainage pipe onto the wall by using square plate.

6

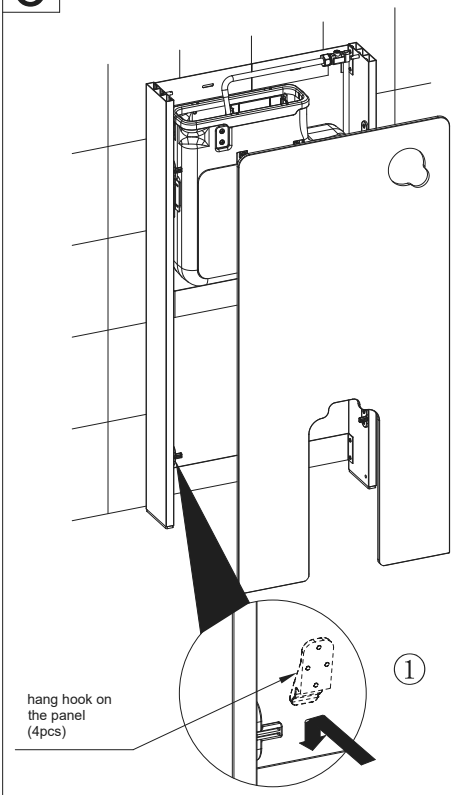

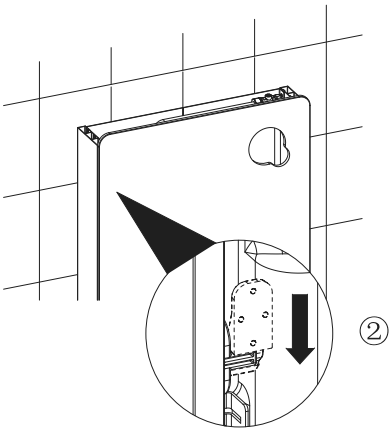

Install the panel, make sure the glass panel close to the alumunium frame,then push down the panel until the hung hook totaly into the fasteners on the frame.

7

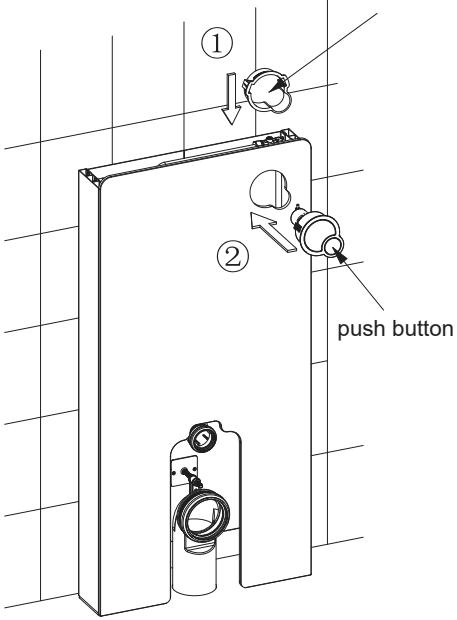

Install the push button frame and button onto the glass

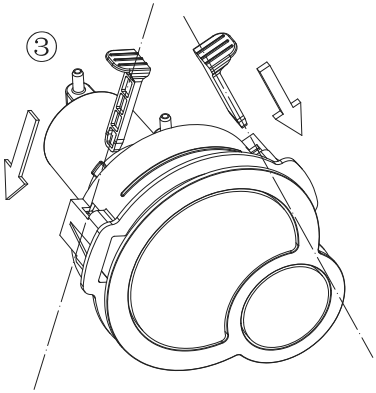

Insert the two plugs into the positions as shown.

8

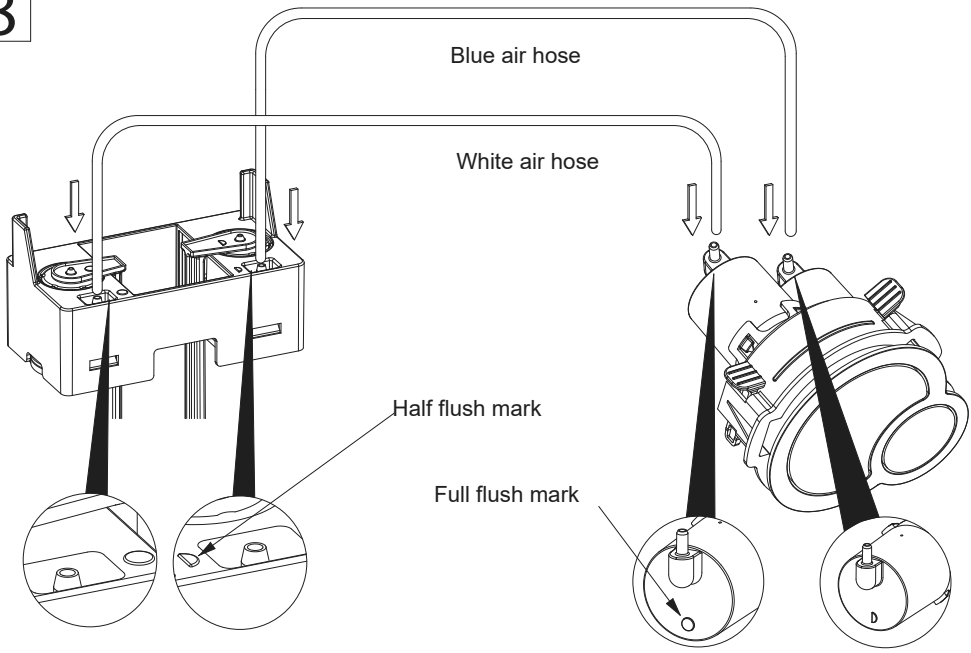

Connect air hoses to the correct positions

9

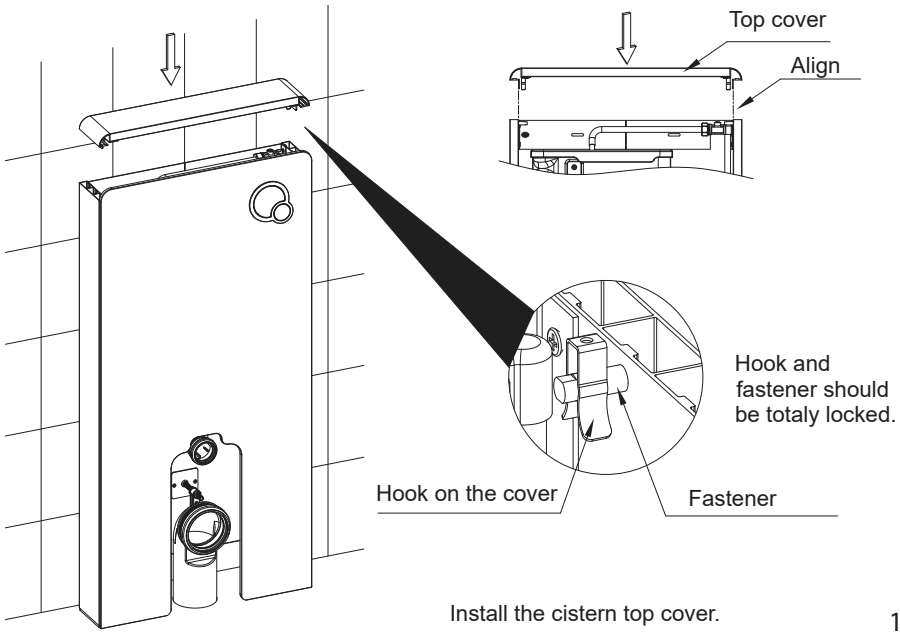

Install the cistern top cover.

10

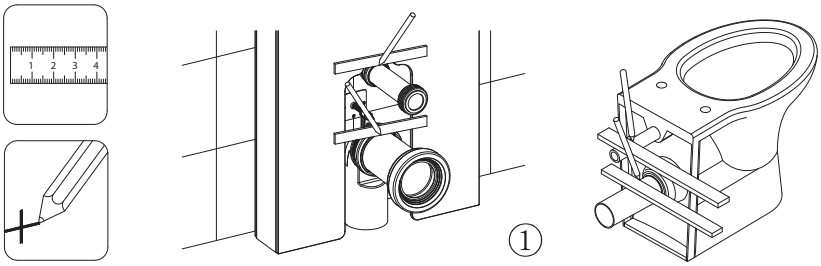

Mark on the flush pipe and drainage pipe.

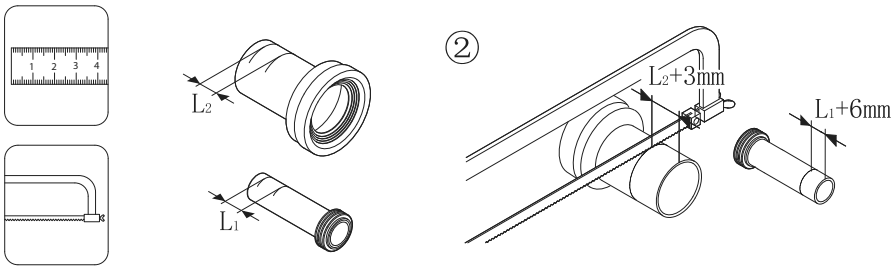

Cut the flush pipe and drainage pipe.

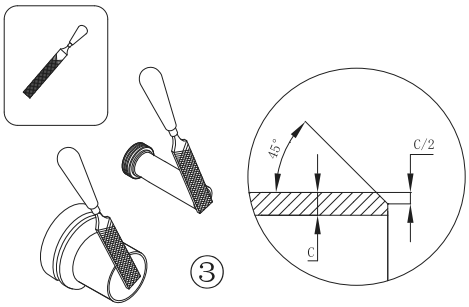

Make the chamfer on the flush pipe and drainage pipe.

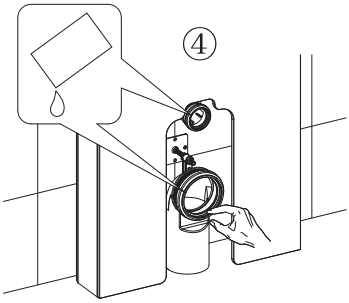

Apply silicone oil

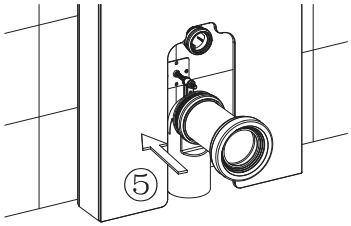

Install the flush pipe into the cistern.

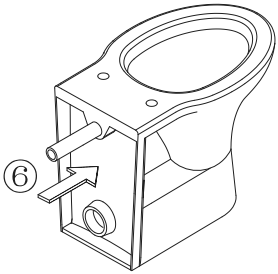

Install the flush pipe into the toilet.

Install toilet.

Apply glass glue.

Test half & full flush functions.

Maintenance & daily care

1.1 Inlet valve removal

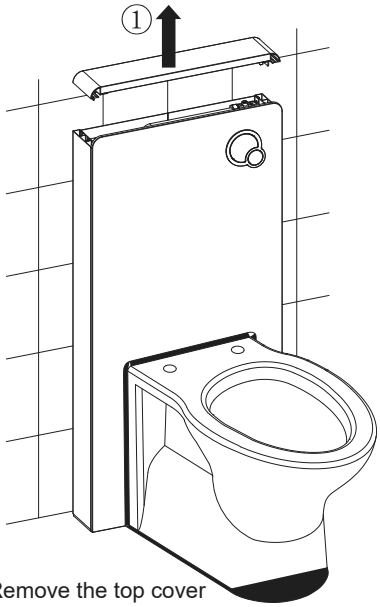

Remove the top cover

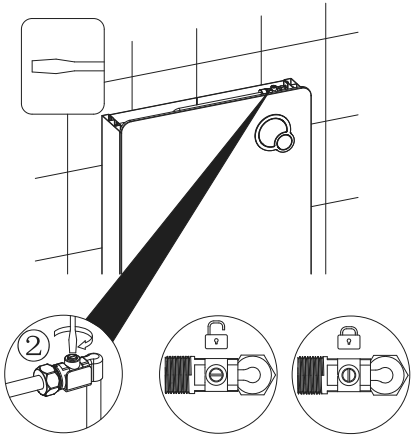

Turn off the stop valve on the flexible hose.

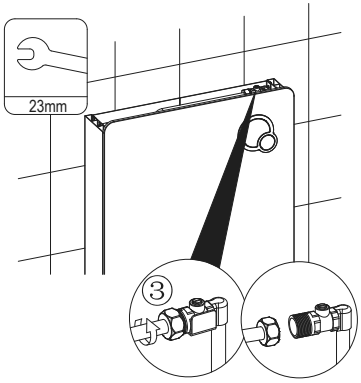

Separate the hose from the stop valve.

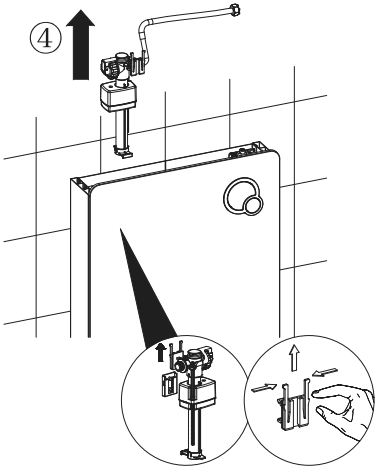

Take out the inlet valve upwards.

1.2 Inlet valve adjustment & clean

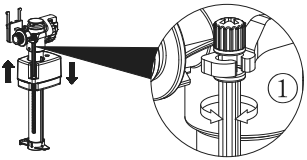

Adjust the float upwards to increase the inlet volume; or downwards to reduce the volume.

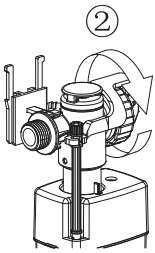

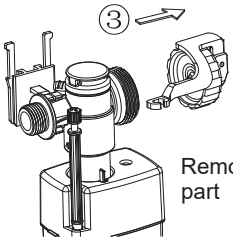

Remove the water-stopping part

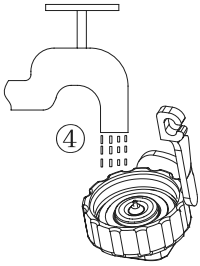

Wash this removed part

1.3 Inlet valve installation

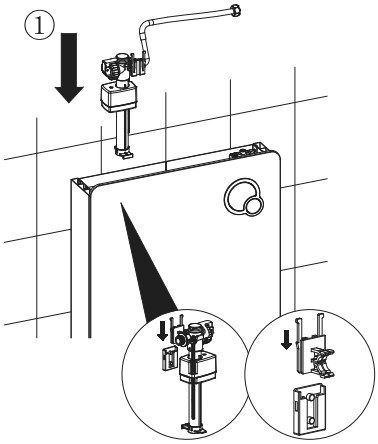

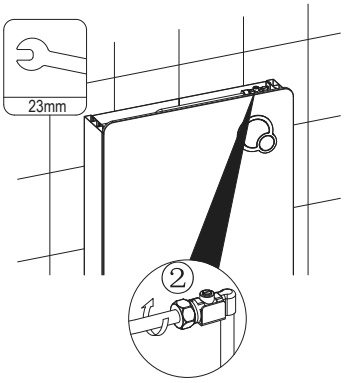

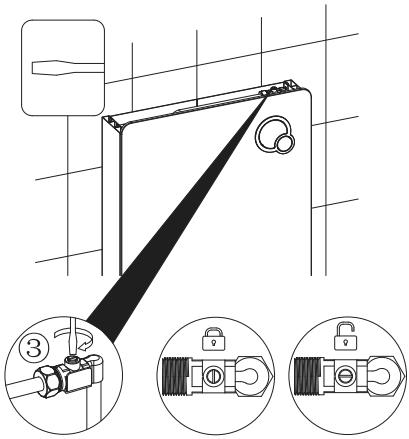

2.1 Flush valve removal

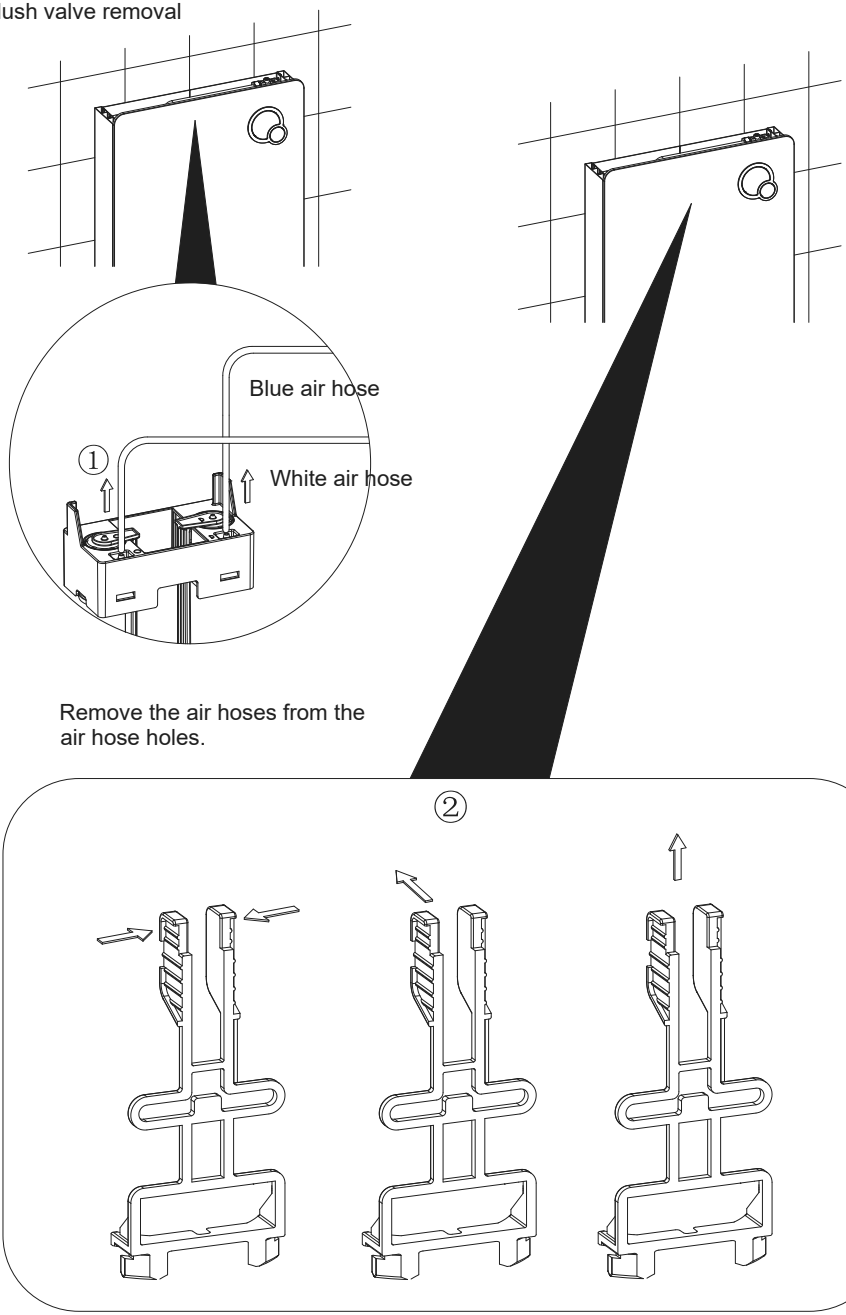

Remove the air hoses from the air hose holes.

Remove the lever

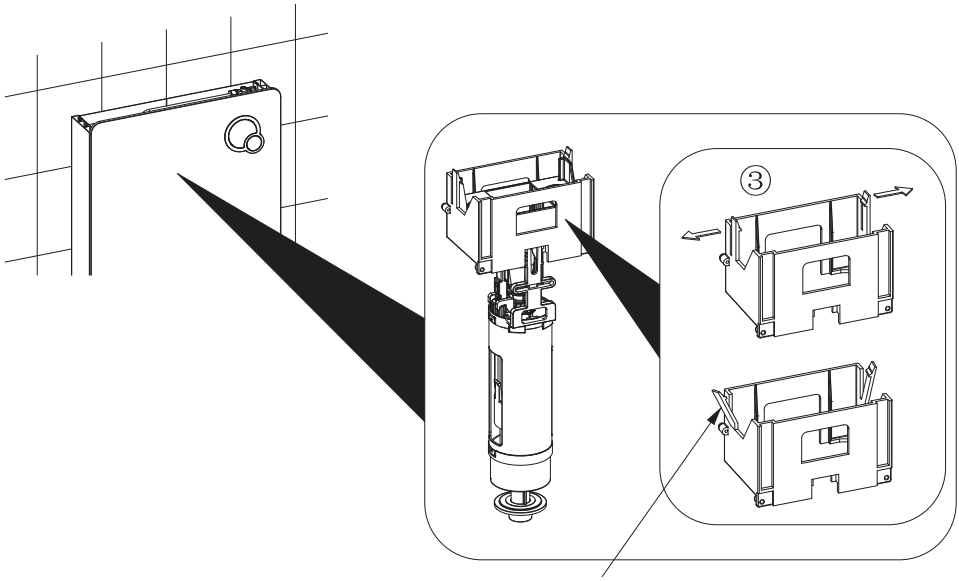

Buckles on the cistern hunging plate

Open the buckles on the cistern hunging plate and lift the flush valve

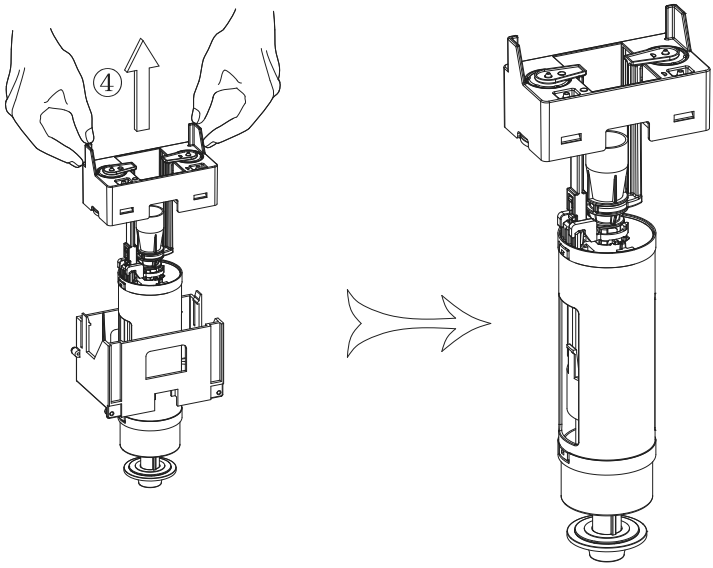

2.2 Flush valve adjustment & clean

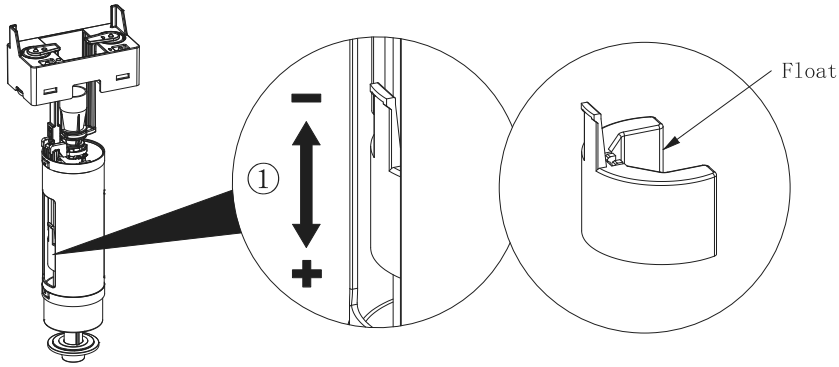

Adjust the float upwards to reduce the flush volume;
or downwards to increase the volume.

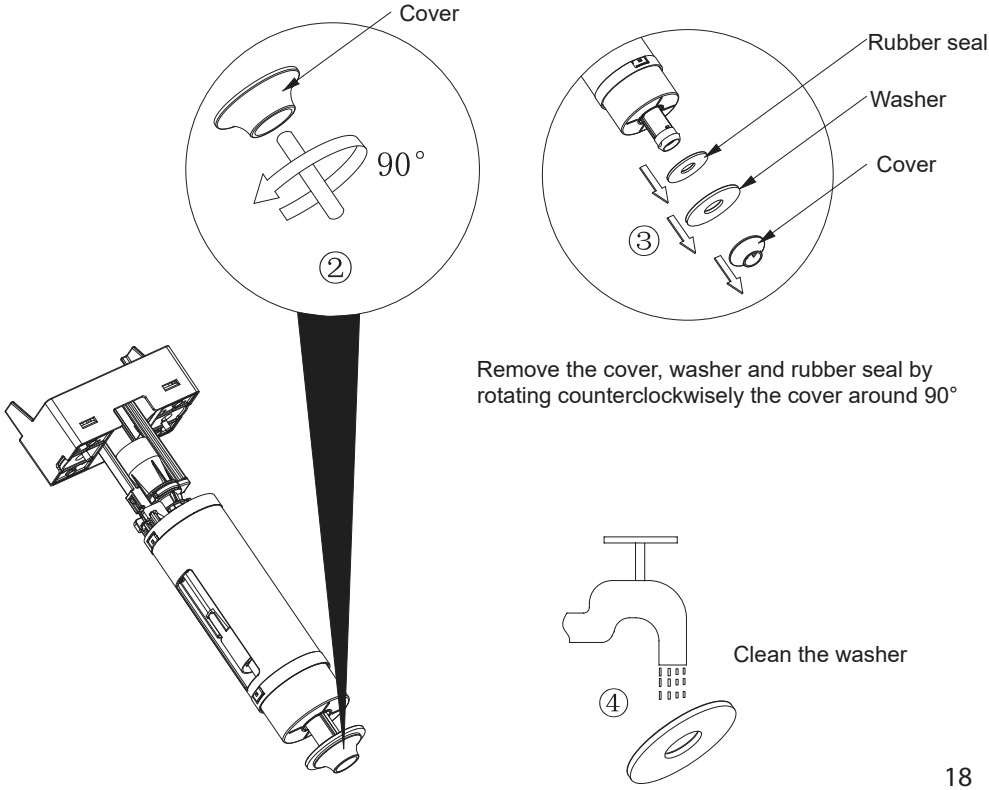

Remove the cover, washer and rubber seal by
rotating counterclockwisely the cover around 90°

Clean the washer

2.3 Flush valve installation

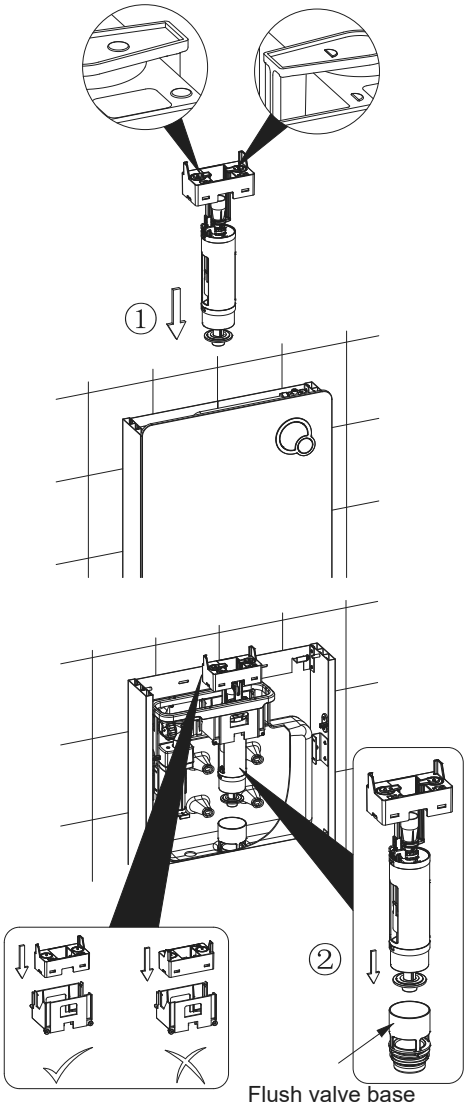

Install the flush valve downwards into the cistern body (Remark: make sure the flush valve bottom is aligned with flush valve base. And please make sure flush valve is installed in the shown direction during installation.

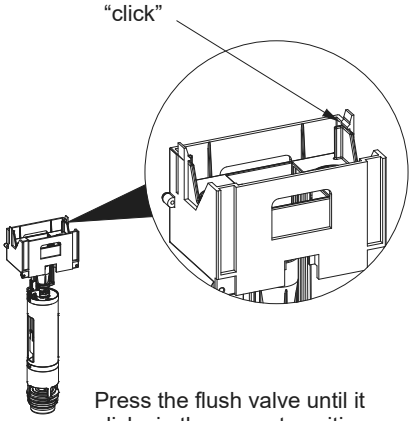

Press the flush valve until it clicks in the correct position.

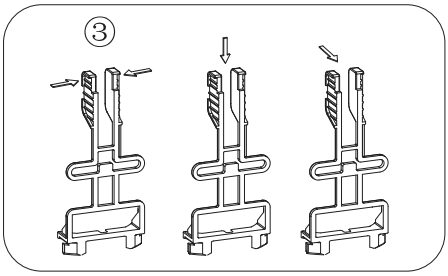

Re-install the lever

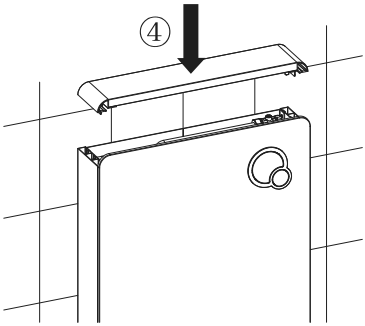

Install the top glass cover

Corsica bodenständiger spülkasten

für wandmontierte Toiletten

BEDIENUNGSANLEITUNG

DE

CORSICA

Inhalt

Zubehöliste 2
Technische Spezifikationen 4
Technische Zeichnung, Einlassventil &. Spülventilanschluss 5
Spülkasten Installation 6
Wartung und tägliche Pflege 14

Zubehörliste

Zubehörliste	Namen	Spezifikation	Anzahl
	Gummidich-tung	Ø110	1
	gerades Spülrohr		1
	Spülrohr		1
	Abflussrohr		1
	Gummidich-tung		1
	Weißes Luftrohr	weiß	1
	Blaues Luftrohr	blau	1
	Spülrohr		1
	Gummi-dichtung auf oberem Rohr	Ø60	1

Produkt Liste	Namen	Spezifikation	Anzahl
	Dehnmutter	Ø8*40	2
	Schraube	ST4.8*45	2
	Kleine Scheibe	Ø11*1.2	2
	Scheibe (groß)	Ø16*1.5	2
	M8 Bolzen		1
	M8 Muttert		2
	Quadratische Platte		1
		Ø6*30	2
		ST4.2*34	2

Zubehörliste

Aluminiumrahmen

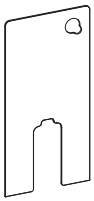

Glasscheibe

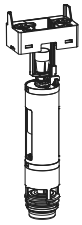

Spülventil

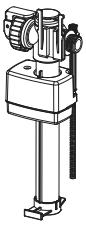

Einlassventil

Spülkasten

Druckknopf

Abflussrohr

Hebel

Technical Specification

Name	Pneumatik-Spülkasten für Bodenständige-WC	
Model	CJ805F+J518	
Technische Spezifikation	Umgebungstemperatur	3~40°C
	Wasserversorgungsdruck	0.07~0.75MPa
	Wasserversorgungstemperatur	4~35°C
	Dimension	1003.5mm X 483mm X 108mm

Technische Zeichnung, Einlassventil & Spülventilanschluss

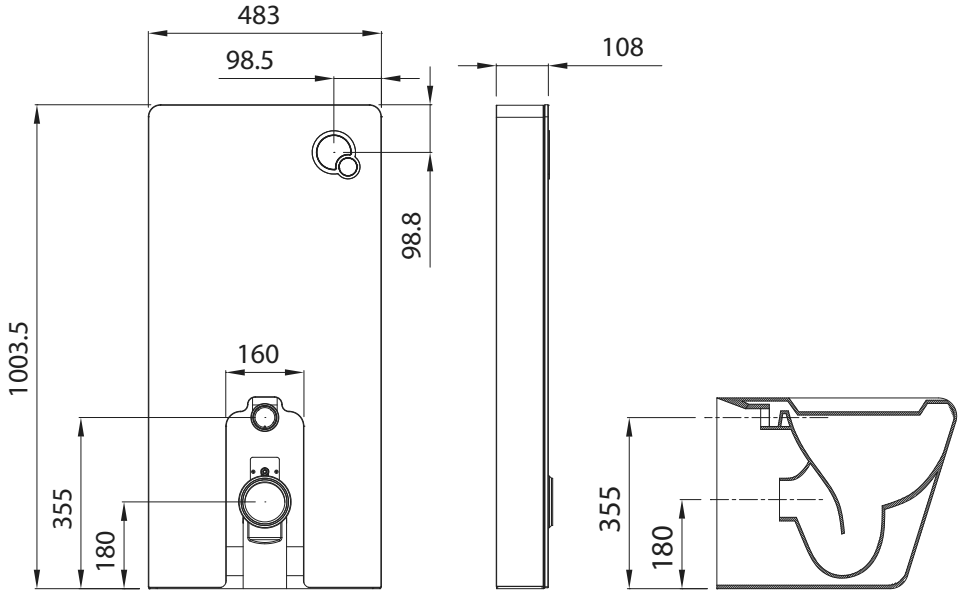

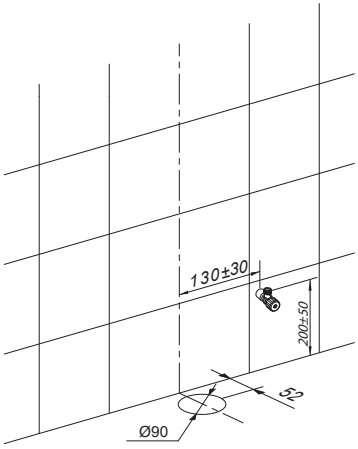

Spülkasten Installation

1

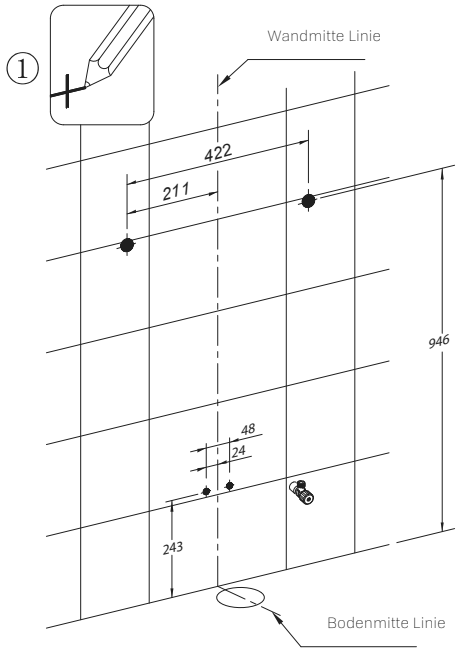

Wie das Bild zeigt, basierend auf der Mitte des Boden Abflussloch, zeichnen Sie die Boden-Mittellinie und Wand-Mittellinie.Markieren Sie 4 Installationspunkte an der Wand

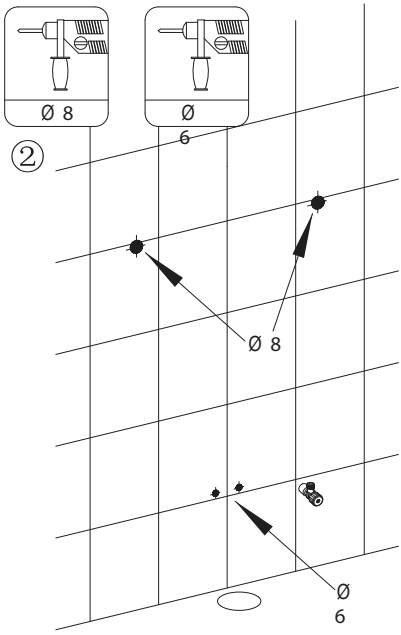

Bohren Sie die Löcher entsprechend den markierten Punkten. Die Lochtiefe muss tiefer sein als die Länge der Dehnmutter, der Diameter wie auf dem Bild.

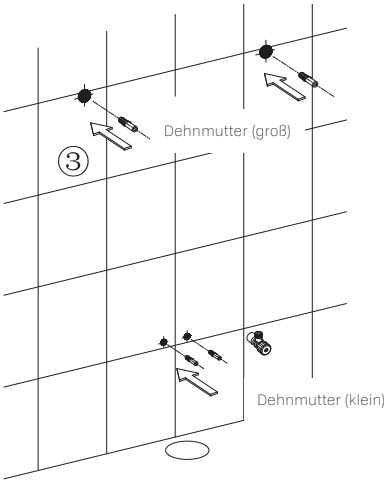

Setzen Sie die Dehnmutter in die Löcher.

2

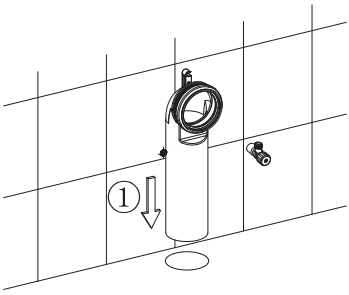

Setzen Sie das Abflussrohr in das Loch im Boden (stellen Sie sicher dass es ganz eingesetzt ist)

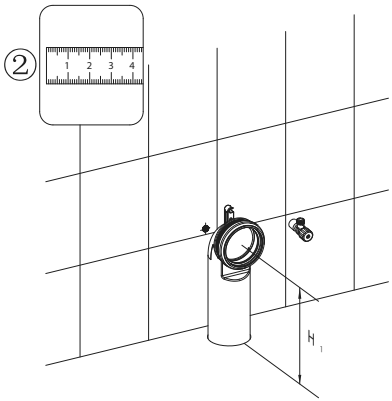

Messen Sie die Länge H1 zwischen Boden und Abflussrohr Mittelpunkt.

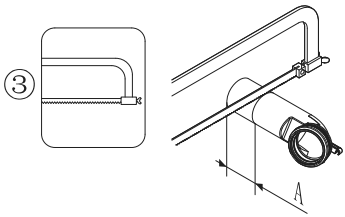

$A=H_1-180$

Schneiden Sie die A Länge des Rohres wie gezeigt.

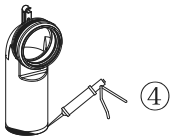

Tragen Sie Glasleim auf den Drainagerohr unten außen Ring wie zeigt.

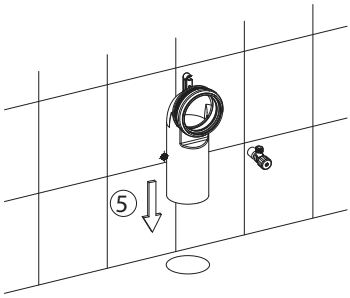

Setzen Sie das Abflussrohr in das Loch im Boden (stellen Sie sicher dass es ganz eingesetzt ist)

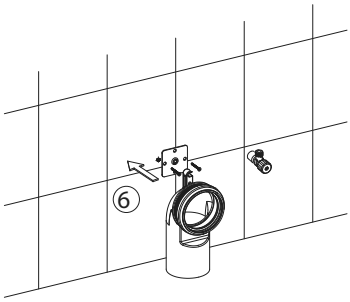

Befestigen Sie die Platte an der Wand mit kleinen Schrauben.

3

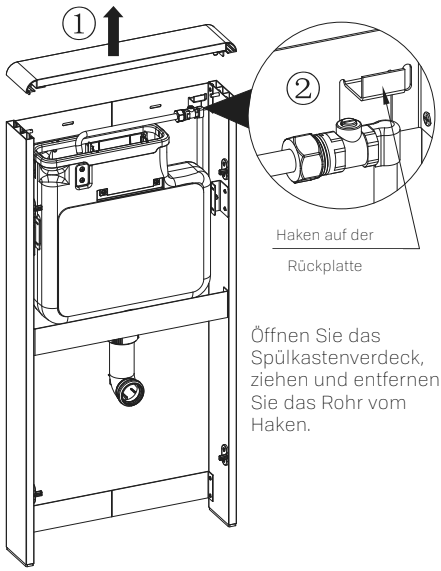

Öffnen Sie das Spülkastenverdeck, ziehen und entfernen Sie das Rohr vom Haken.

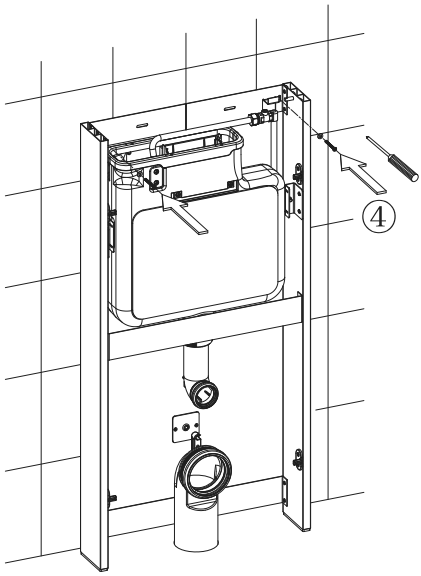

Drehen Sie fest die Schrauben (groß) in die Dehnmutter.

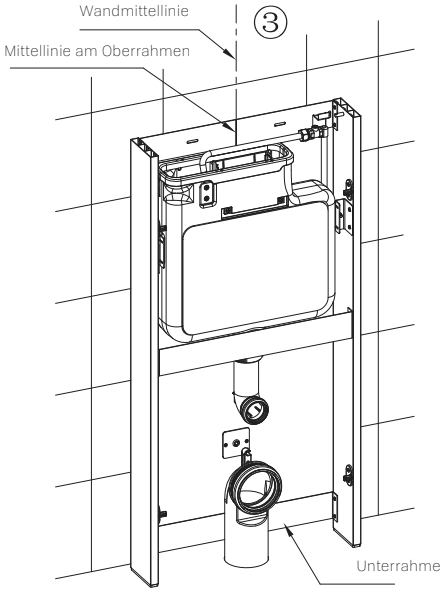

Spülrahmen an die Wand lehnen, stellen Sie sicher, dass die Spülkastenrahmen-Mittellinie und Wand-Mittellinie zusammenfallen / ausrichten.

4

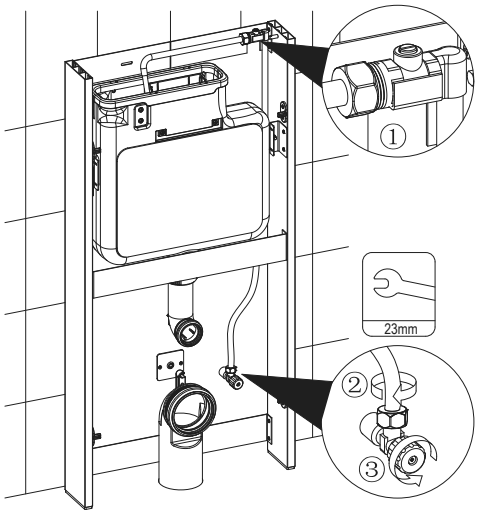

Den Schlauch in den Haken einrasten und dann den Schlauch in das Ventil anschließen.

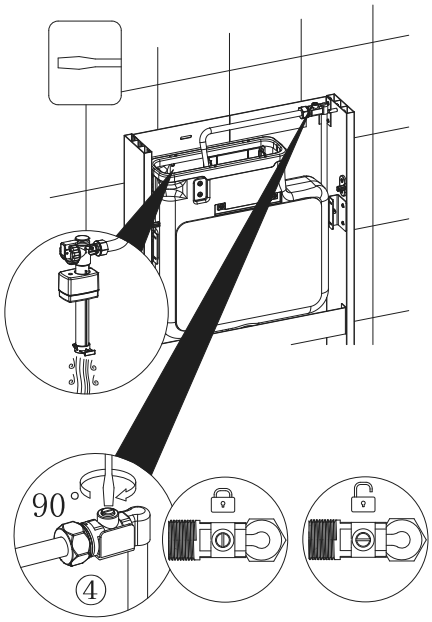

Öffnen Sie das Absperrventil am Schlauch, um zu sehen, ob es funktioniert und Wasser in den Behälter läuft

5

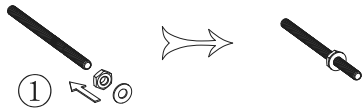

Schrauben Sie die Mutter und die Unterlegscheibe auf die Bolzen, bis sie sich in der Mitte des Bolzens befinden.

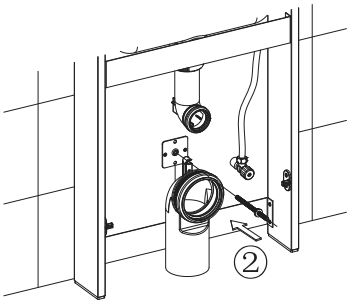

Drehen Sie die Bolzen in die quadratische Platte.

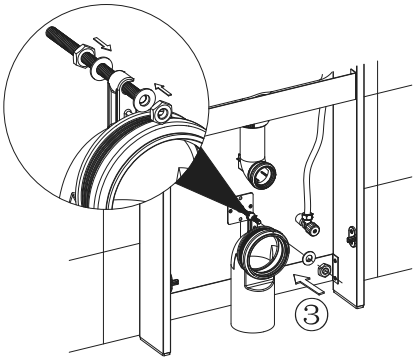

Fixieren Sie das Abflussrohr in der Wand durch die Glasplatte.

6

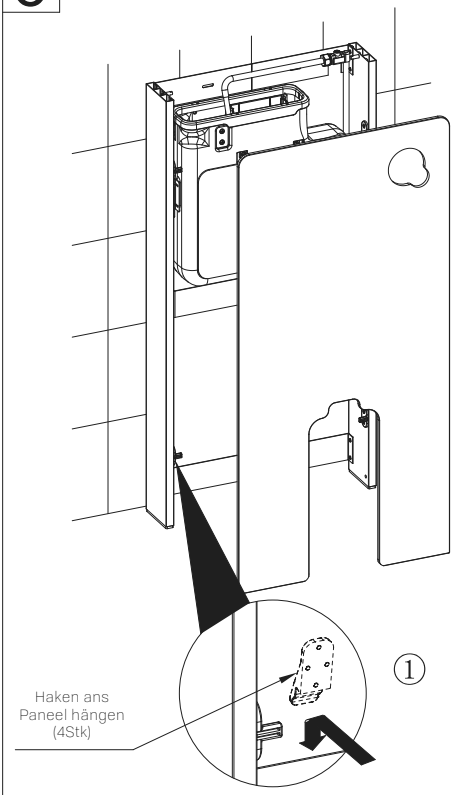

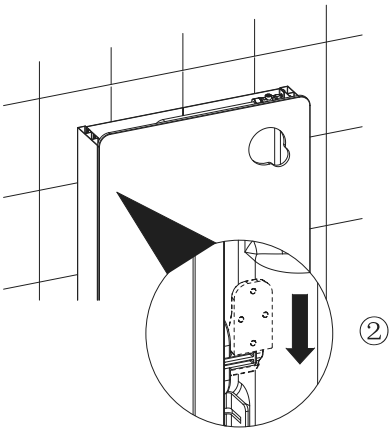

Installieren Sie die Platte, stellen Sie sicher, dass die Glasplatte in der Nähe des Aluminiumrahmens ist und drücken Sie dann die Platte nach unten, bis der Haken in die Befestigungselemente am Rahmen hängt.

7

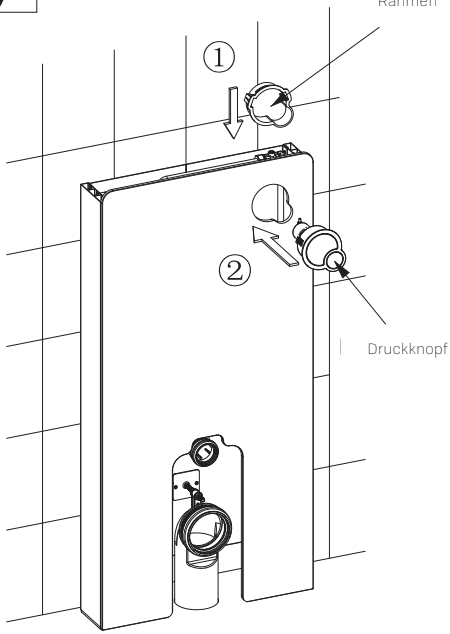

Installieren Sie den Druckknopfrahmen und Knopf an das Glas

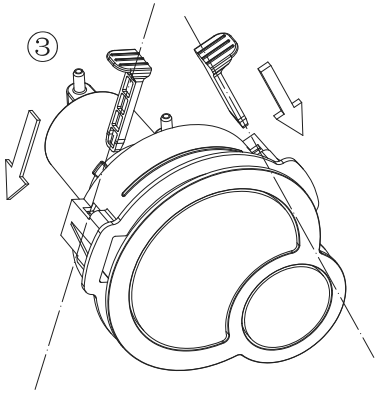

Setzen Sie die zwei Stecker in die gezeigte Position.

8

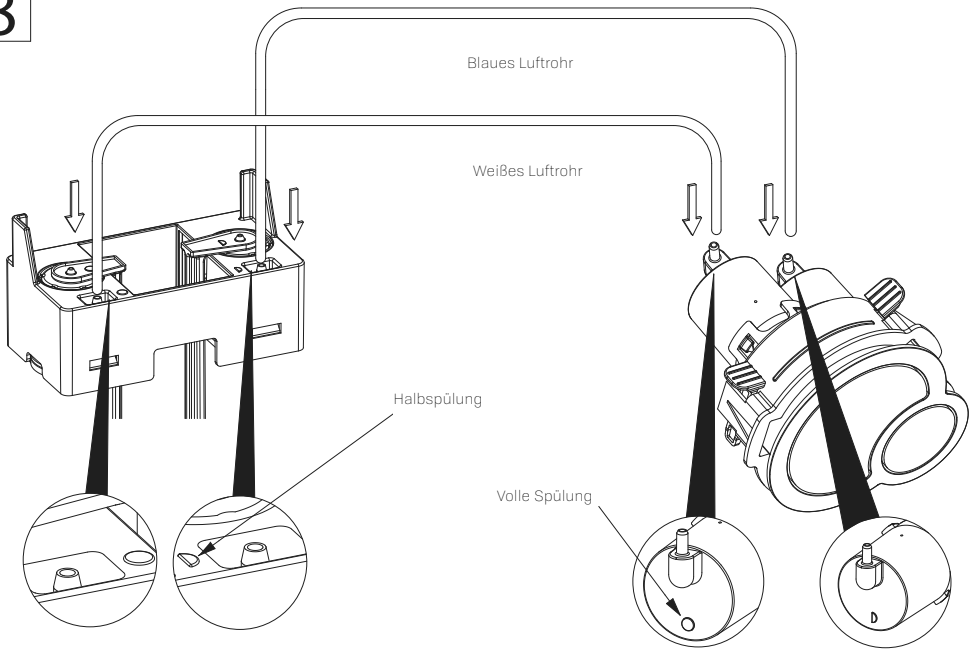

Verbinden Sie Luftrohre an die richtige Position

9

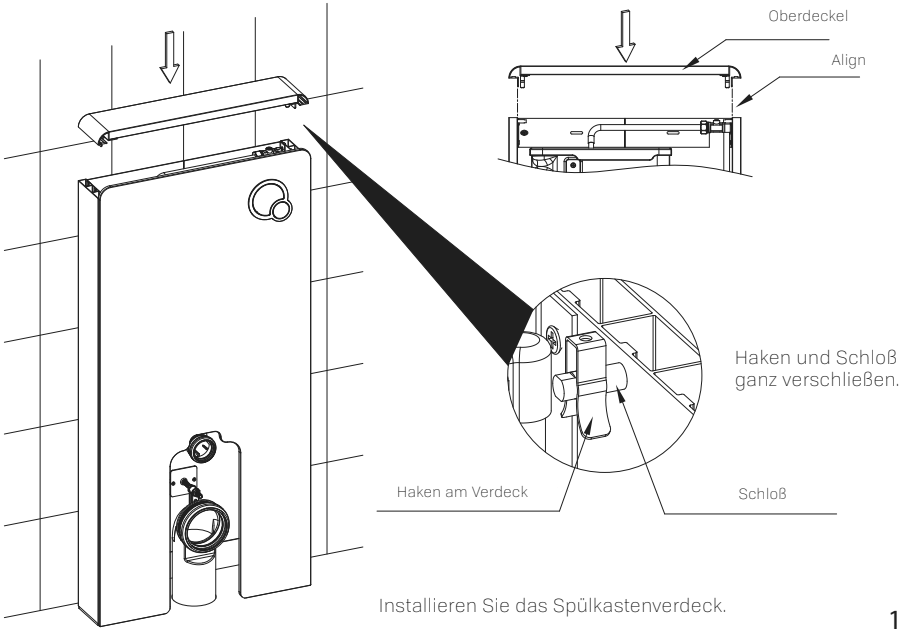

Installieren Sie das Spülkastenverdeck.

10

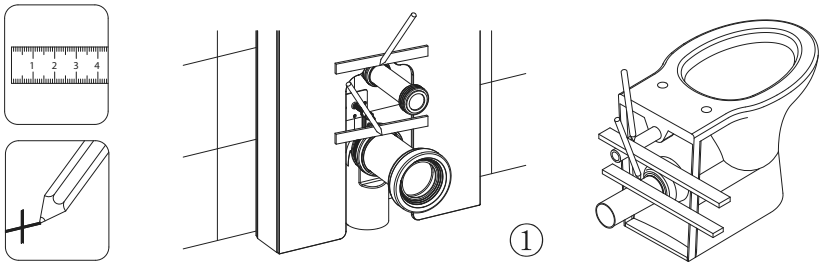

Markieren Sie auf dem geraden Spülrohr
und dem Abflussrohr.

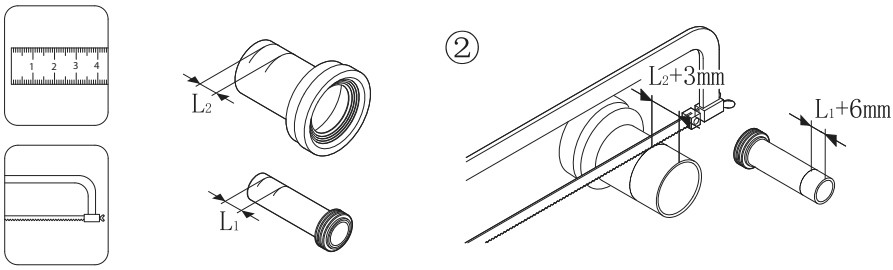

Schneiden Sie das Spülrohr und
Abflussrohr.

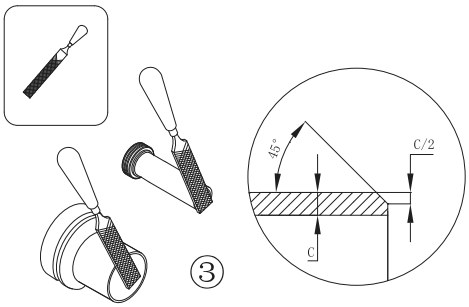

Machen Sie Fasen auf dem Spül- und
Abflussrohr.

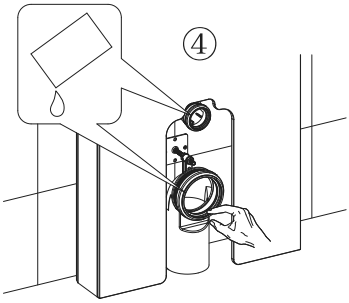

Silikonöl auftragen

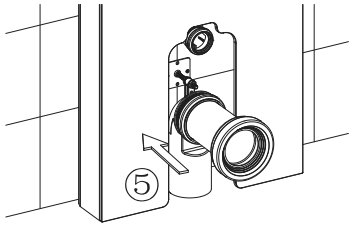

Installieren Sie das Abflussrohr an den Spülkasten.

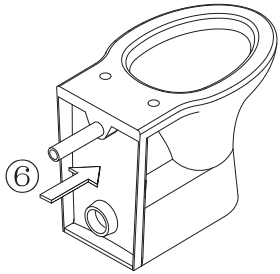

Installieren Sie das Spülrohr in die Toilette.

Toilette installieren.

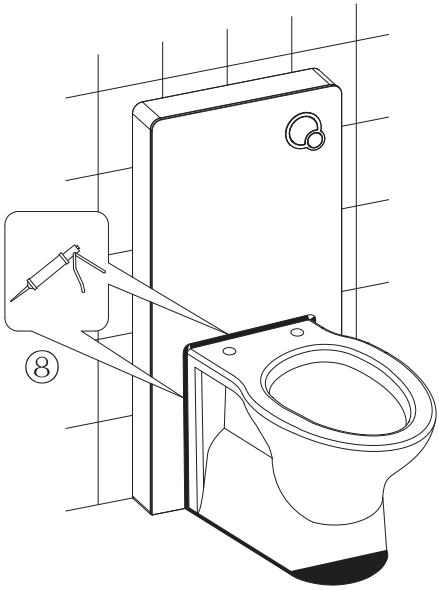

Glaskleber auftragen.

Halb- und Vollspülung testen.

Wartung und tägliche Pflege

1.1 Einlassventil enrfernen

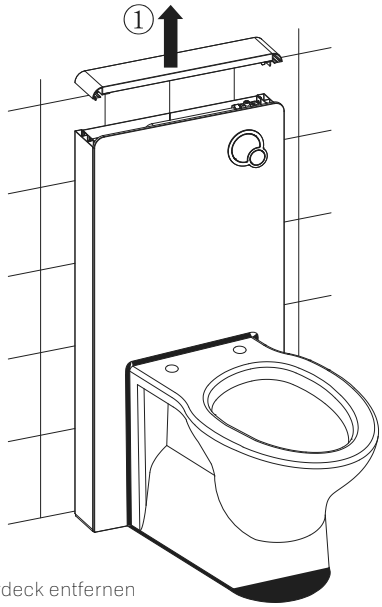

Oberverdeck entfernen

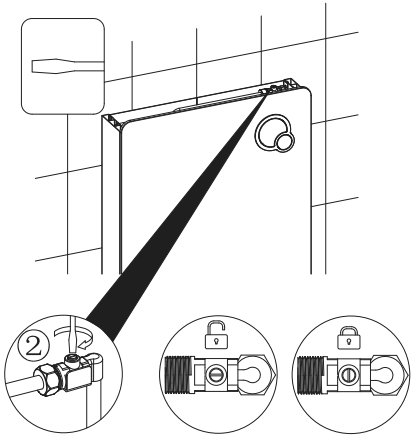

Schließen Sie das Absperrventil am flexiblen Rohr.

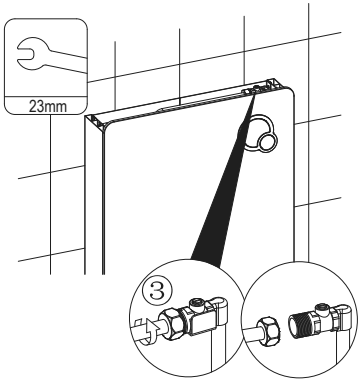

Trennen Sie den Schlauch vom Absperrventil.

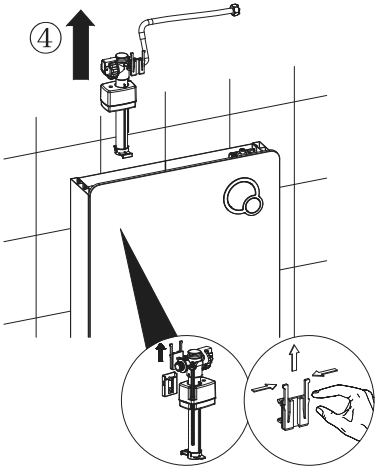

Entfernen Sie das Einlassventil nach oben.

1.2 Einlassventil anpassen und reinigen

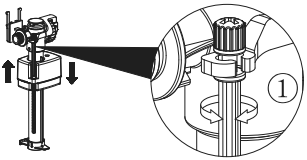

Stellen Sie den Schwimmer nach oben ein, um das Einlassvolumen zu erhöhen; oder nach unten um es zu senken.

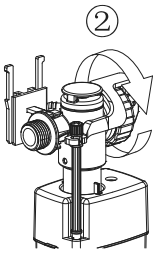

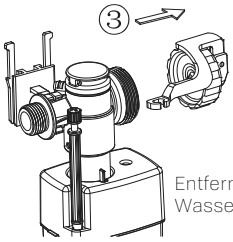

Entfernen Sie das Wasserstopteil

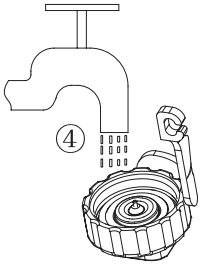

Waschen Sie das entfernte Teil

1.3 Einlassventil Installation

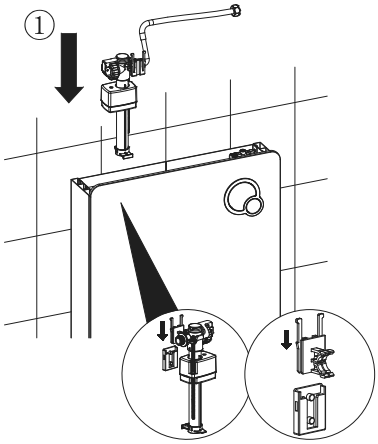

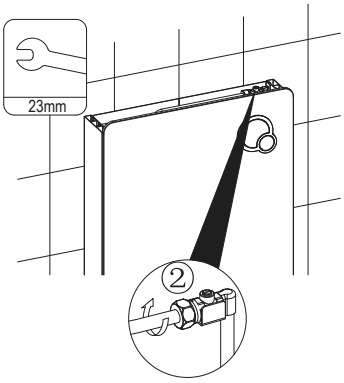

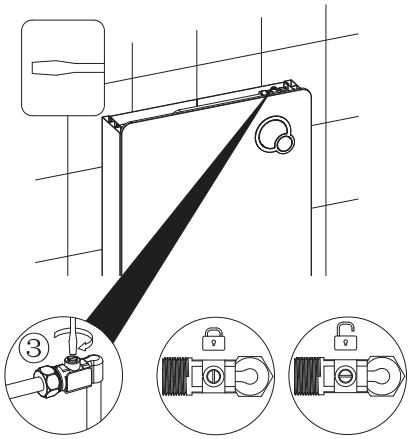

2.1 Spülventil entfernen

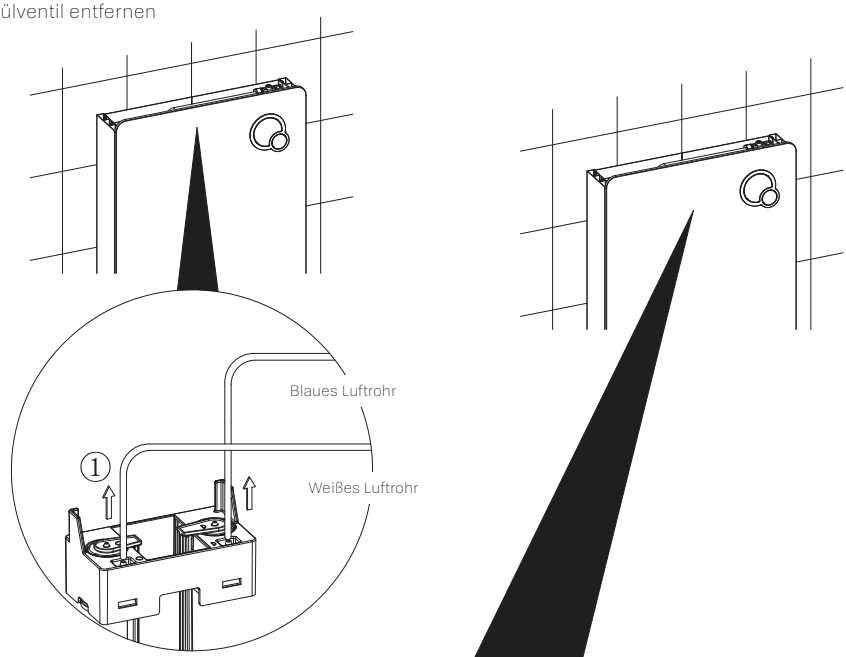

Entfernen Sie die Luftrohre aus den Löchern.

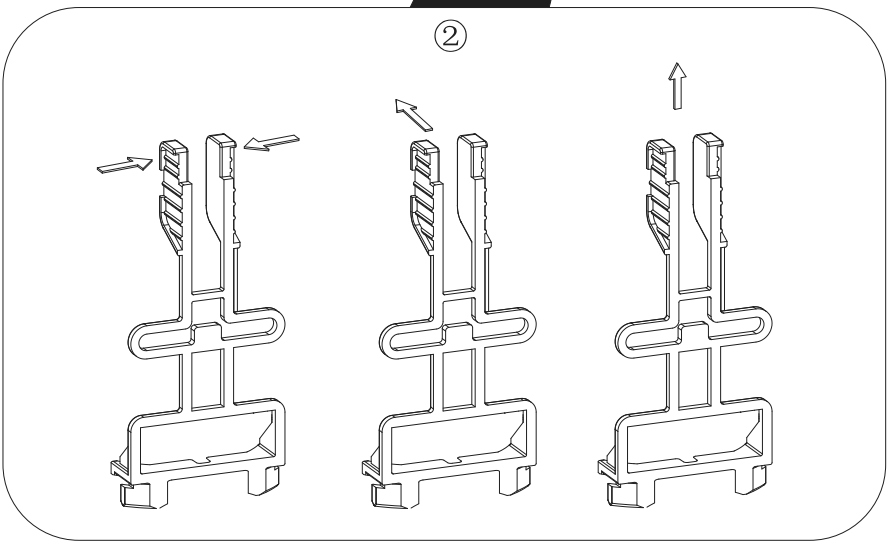

Entfernen Sie den Hebel

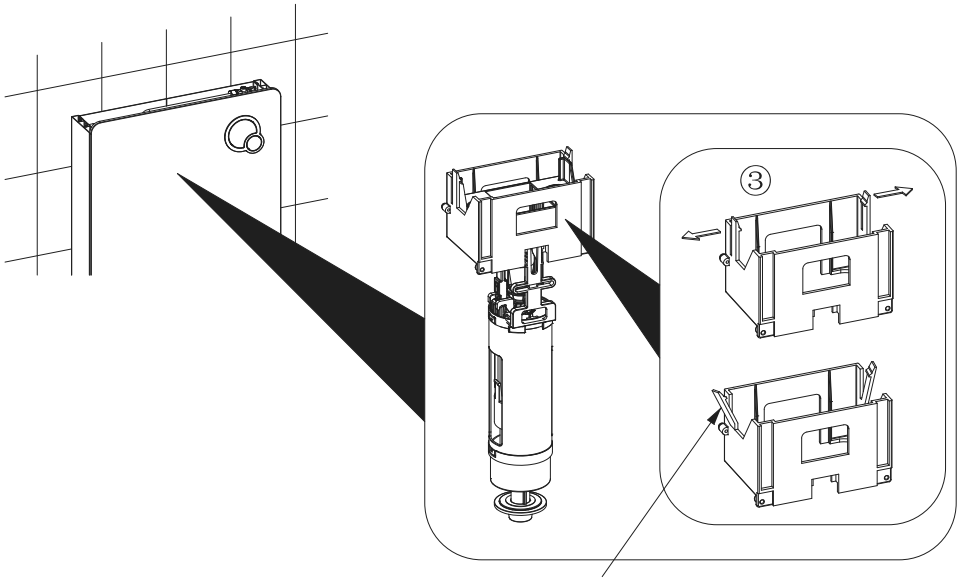

Schnallen an der Spülkasten Hängeplatte

Öffnen Sie die Schnallen an der Spülkasten Hängeplatte und heben Sie das Spülventil nach oben

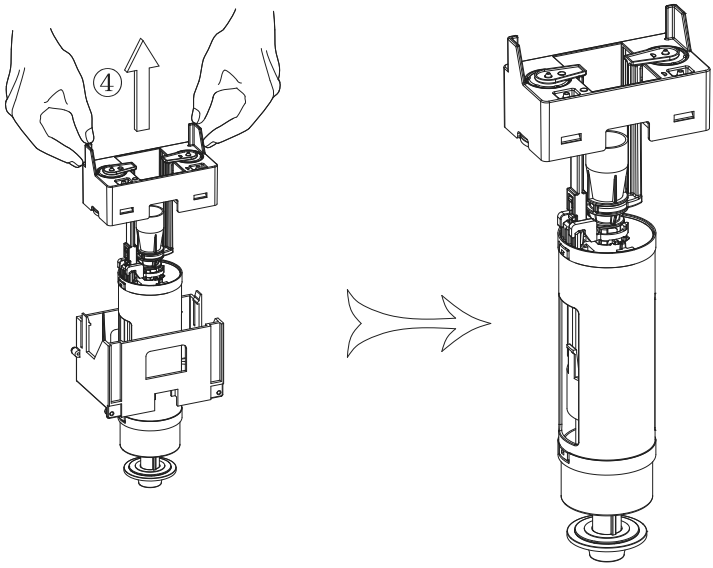

2.2 Spülventil einstellen und reinigen

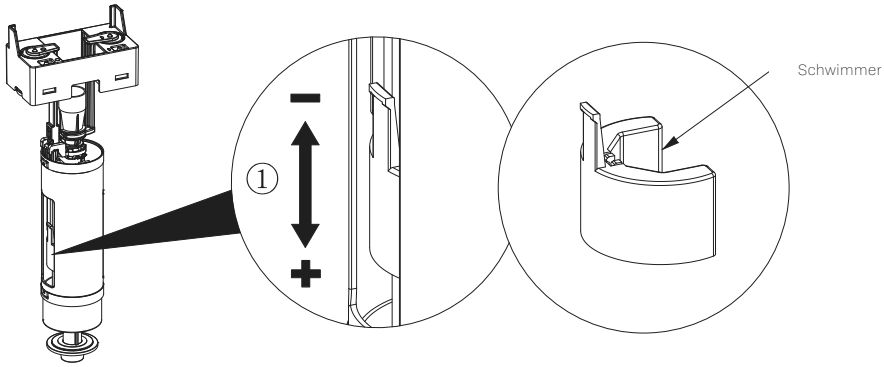

Stellen Sie den Schwimmer nach oben um die Spülmenge zu reduzieren; oder nach unten um sie zu erhöhen.

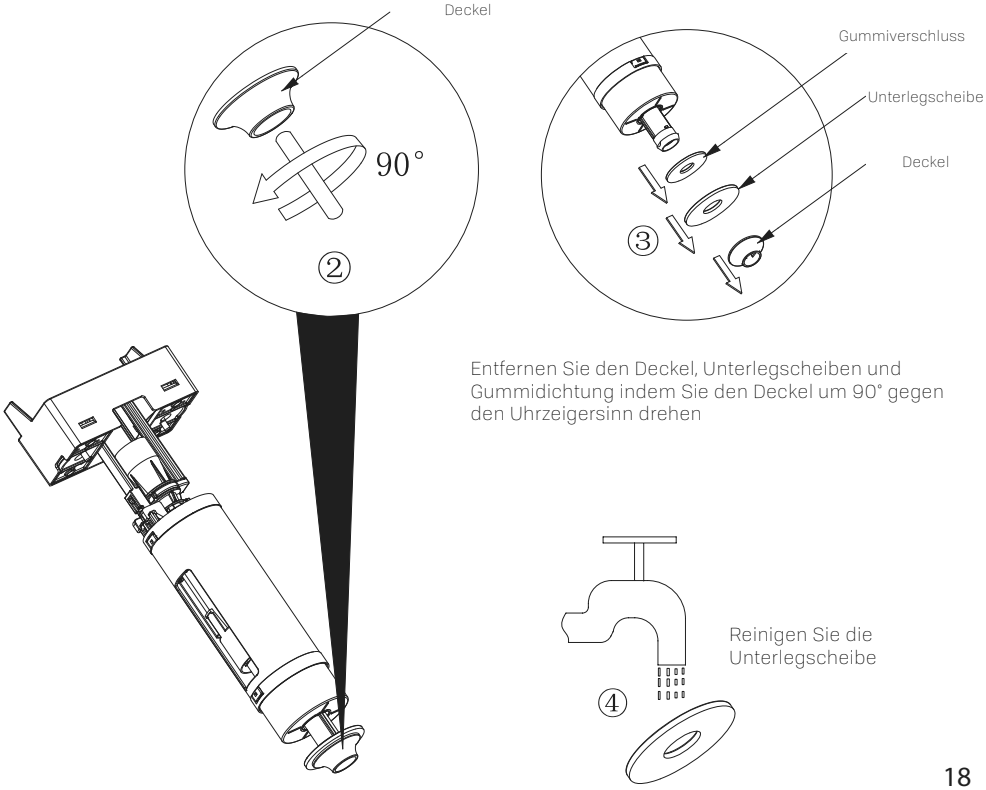

Entfernen Sie den Deckel, Unterlegscheiben und Gummidichtung indem Sie den Deckel um 90° gegen den Uhrzeigersinn drehen

Reinigen Sie die Unterlegscheibe

2.3 Spülventil Installation

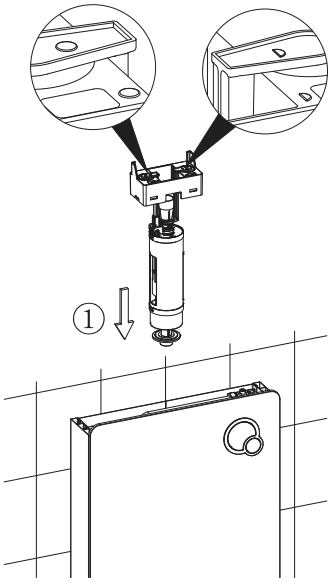

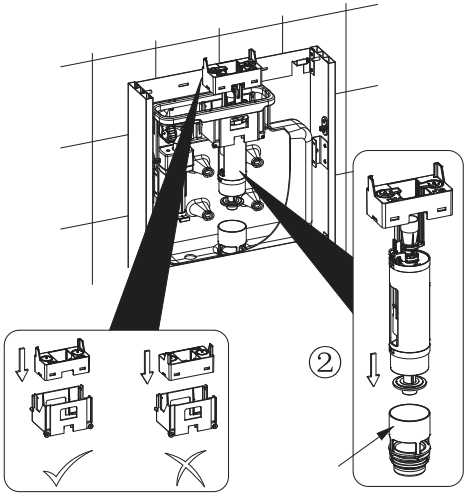

Spülventil Basis

Installieren Sie das Spülventil nach unten in den Spülkasten (Bemerkung: Stellen Sie sicher, dass der Spülventilboden mit der Spülventilbasis ausgerichtet ist. Stellen Sie sicher dass das Spülventil in die gezeigte richtung installiert wird.

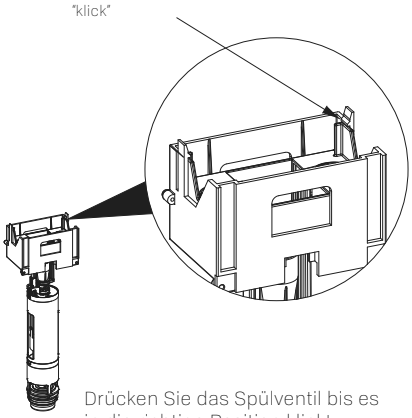

Drücken Sie das Spülventil bis es in die richtige Position klickt.

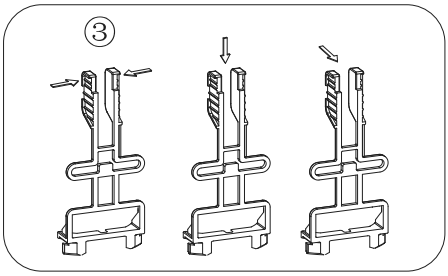

Hebel wieder einbauen

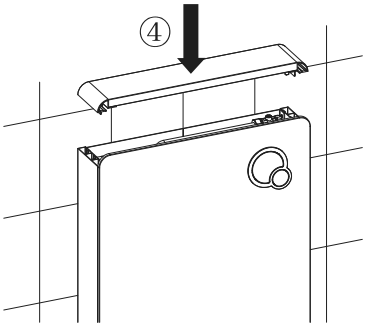

Installieren Sie das Glasverdeck

Wellis®

CE