VELUX®

**EDW**

# Raccordements pour des matériaux de couverture profilés

## Hauteur de montage standard (ligne rouge)

**DOMAINE D'APPLICATION**

- Pour fenêtre individuelle
- 15°–90° pente de toit
- Pour matériel de couverture profilé jusqu'à 120 mm de hauteur de profil.
- En option également pour couvertures à tuiles plates

**FONCTION**

- Raccordement garantissant l'étanchéité entre la fenêtre et les matériaux de couverture extérieure
- Écoulement guidé de l'eau de pluie et du toit

**CARACTÉRIS-TIQUES**

- Tôles de fenêtre (tôles de raccordement latérales et inférieure)
- Tôles de raccordement (parties supérieure, inférieure et latérales précises)
- Profilé de mousse collé pour l'étanchéité à la neige soufflée
- Partie inférieure avec tablier plissé pour un ajustage optimal au matériau de couverture

**EXÉCUTIONS**

Exemple: EDW PK10 ***2***100

- ***0...*** = raccordement pour montage individuel (sans BDX et BFX)
- ***2...*** = raccordement Profiset pour montage individuel (BDX et BFX inclus)

**MATÉRIEL**

Exemple: EDW PK10 2***1***00
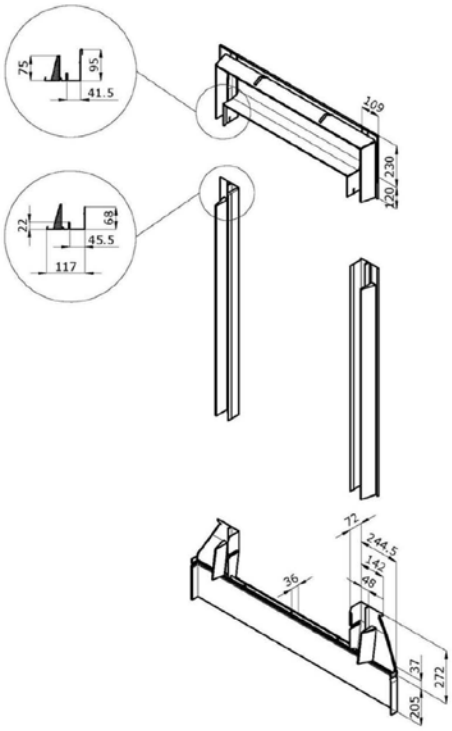
- ***.0..*** = Aluminium thermolaqué gris terre d'ombre, NCS S 7500-N/ ~RAL 7043, Classic 7043
- ***.1..*** = Cuivre non traité
- ***.3..*** = Zinc titane non traité